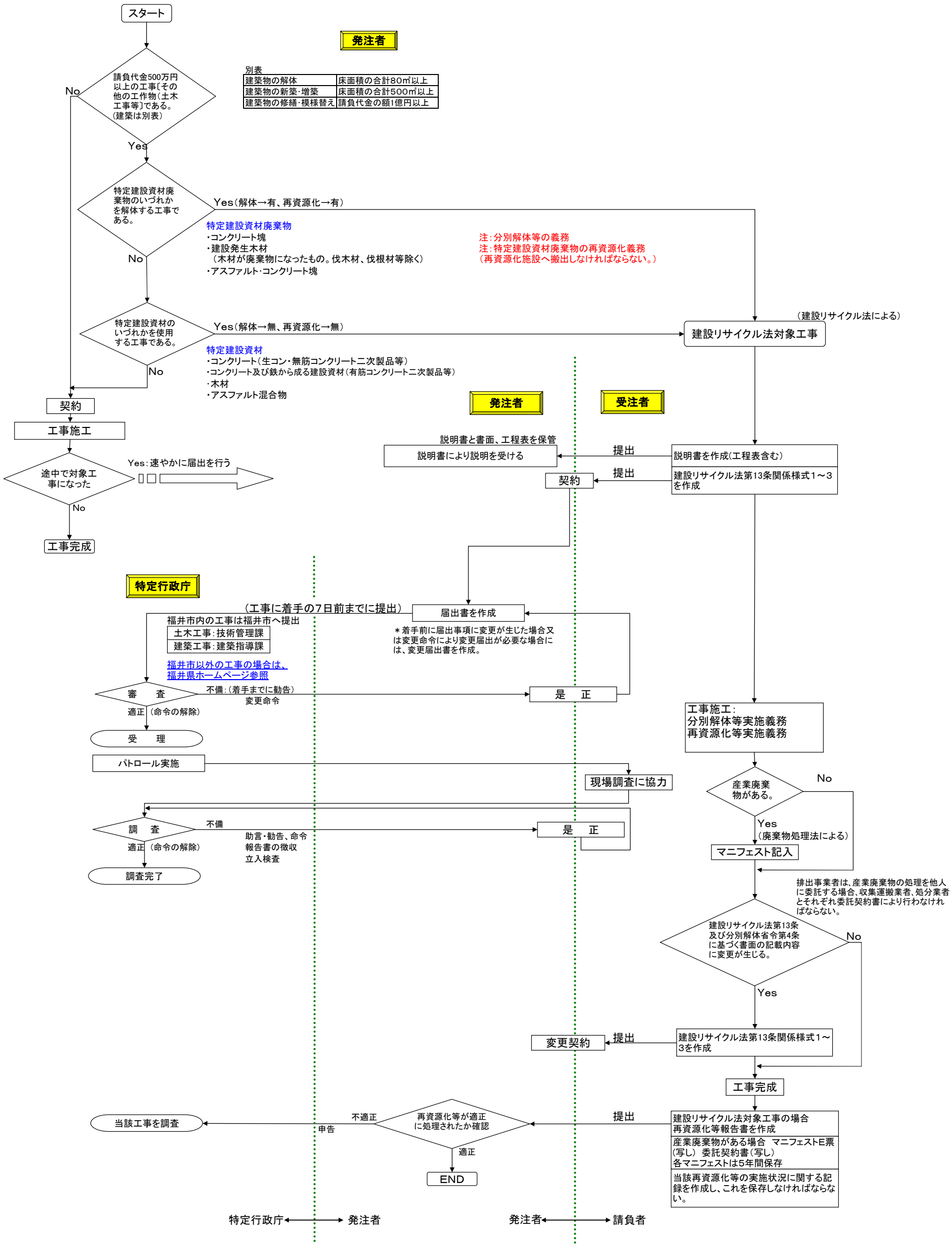建設リサイクル法運用フロー図(民間工事)